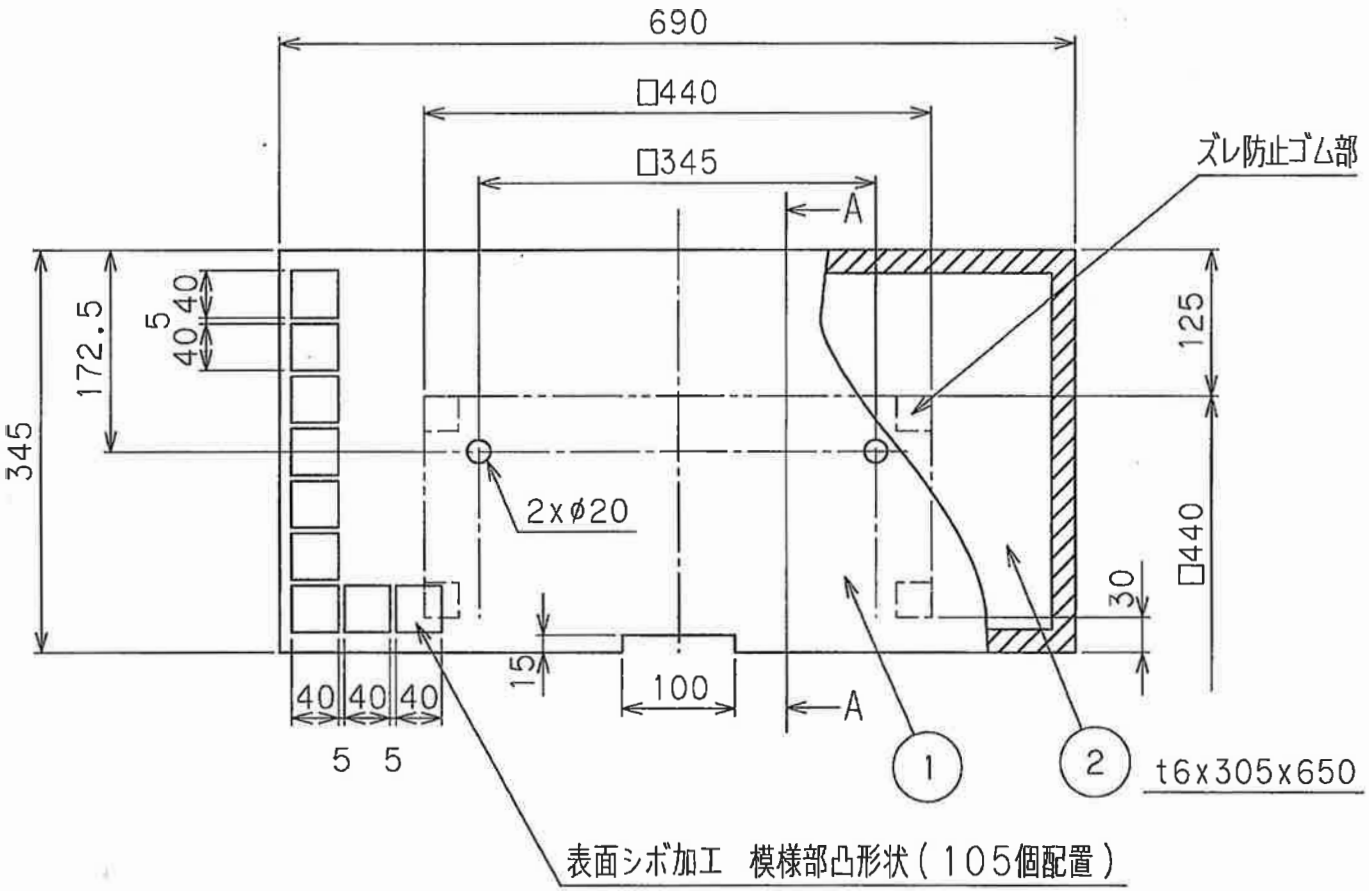

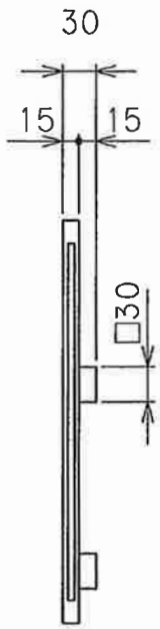

A-A

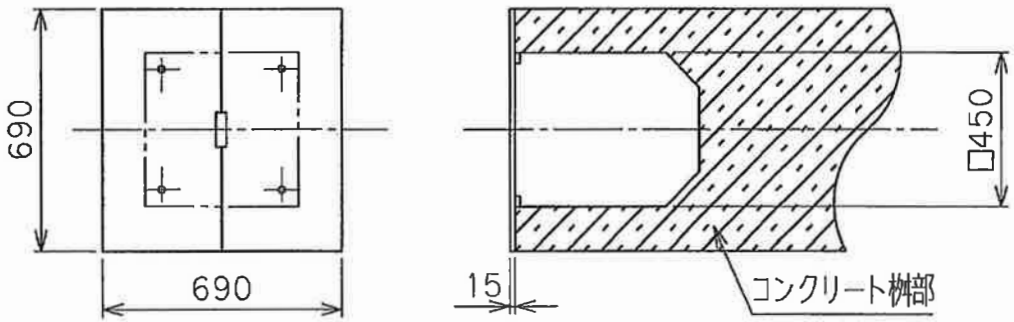

尺度1/20

品番	名称	材質	備考
2	鉄芯	SS材	
1	ゴム本体	合成ゴム	

尺度 1/6	図名	ゴム製溝ブタ　BFC-450
作成日 10.01.26	社名	

単位mm